© Burda Nordic

Målskema

DK

Klargøring af snitmønster:
Det er vigtigt, at du får lavet et test-print af kontrolarket, så dit snitmønster udskrives i korrekte mål. Du finder guiden til, hvordan du udskriver dit mønster i mailen, du har modtaget sammen med din pdf. Når snitmønsterarket er sat sammen, pil mod pil, er du klar til at tegne eller klippe dine mønsterdele ud.

Mønsterdele tegnes af:
Tegn mønsterdelene over på silkepapir efter din valgte størrelses signaturlinje eller klip din størrelse ud direkte via printet. Løber signaturlinjerne sammen, er det fordi konturlinjen gælder for flere størrelser. Fortsæt langs konturlinjen, indtil den rigtige signatur kommer igen. Aftegn samlemærker, lommer, afmærkninger m.m. Tjek med mønsterdelsoversigten, at alle afmærkninger er med. Skal du forlænge en mønsterdel, har vi angivet med pile og teksten "Forlænges" på snitmønsterdelen. I syvejledningen har vi angivet, hvor meget mønsterdelen skal forlænges med. Findes symbolet: ▼ på mønsterdelen, skal du klæbe mønsterdelene sammen, inden du klipper ud i metervaren. Før du klipper i metervaren kontroller da, at snitmønsterets sammensyningslinjer passer sammen.

Bemærk:
Snitmønstrene har vi tilpasset den anviste metervare. Vær opmærksom herpå, hvis du vælger en anden metervare. Mønsterdelene er uden sømrum, medmindre andet er oplyst.

Mål:
Sammenlign egne mål med dem i måleskemaet og vælg din størrelse ud fra disse. Snitmønstrene er tillagt rørlig vidde. Nederdels-, indvendig ben-, ærme- og bluselængde finder du i syvejledningen til hver model.

DAME 168 cm	XS 32	S 34	S 36	M 38	M 40	L 42	L 44	XL 46	XXL 48
Overvidde	76	80	84	88	92	96	100	104	108
Taljevidde	60	64	68	72	76	80	84	88	92
Hoftevidde	84	88	92	96	100	104	108	112	116

PLUS SIZE 168 cm	XS 44	S 46	M 48	M 50	L 52	L 54	XL 56	XL 58	XXL 60
Overvidde	100	106	112	118	124	130	136	142	148
Taljevidde	82	88	94	100	106	112	118	124	130
Hoftevidde	111	116	121	126	131	136	141	146	151

BABY					
Højde	56	62	68	74	80
Alder	Nyfødt	3 mdr	6 mdr	9 mdr	12 mdr
Overvidde	45	46,5	48	49,5	51
Taljevidde	46	47	48	49	50
Hoftevidde	48	49	50	51	52

BARN									
Højde	86	92	98	104	110	116	122	128	134
Alder	1,5 år	2 år	3 år	4 år	5 år	6 år	7 år	8 år	9 år
Overvidde	52	53	55	57	59	61	63	66	69
Taljevidde	51	52	53	54	55	56	57,5	59	60,5
Hoftevidde	54	56	58	60	62	64	66	69	72

JUNIOR	XS	S	S	M	M	L
Højde	140	146	152	158	164	170
Alder	10 år	11 år	12 år	13 år	14 år	15-16 år
Overvidde	72	75	78	81	84	87
Taljevidde	62	63,5	65	66,5	68	69,5
Hoftevidde	75	78	82	86	90	94

Sådan tager du dine mål

1. **Overvidde**
   Største vandrette mål over bysten
2. **Taljevidde**
   Taljevidde - smalleste vandrette mål i taljen (Note: I syvejledningen beskrives, hvor i taljen buksen el. nederdelen er placeret. En middel placering er 3-4 cm under taljen, en lav placering er 5-6 cm under taljen og en meget lav placering er 7-8 cm under taljen. Eks: Har dit valgte mønster en middel placering i taljen, mål da din talje 3 – 4 cm under taljevidden og sammenlign mønsterets mål med dine egne mål)
3. **Hoftevidde**
   Største vandrette mål over sædet (ca. 20 cm under taljen)
4. **Ærmelængde**
   Mål fra nakkehvirvlen ud over skulderen mod håndleddet
5. **Nederdelslængde**
   Mål fra taljen mod gulvet
6. **Indvendig benlængde**
   Lodret afstand fra skridt til buksens nederste kant
7. **Bluse-/ jakke-/kjolelængde**
   Mål fra højeste skulderpunkt bagpå mod gulvet
8. **Kropslængde**
   Mål fra højeste skulderpunkt til skridtpunkt.

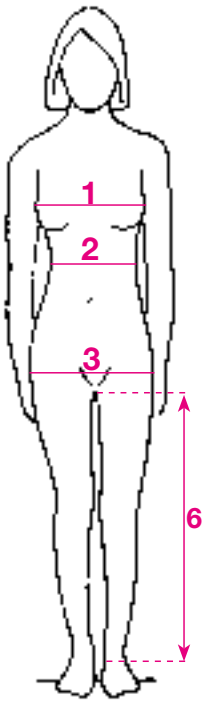

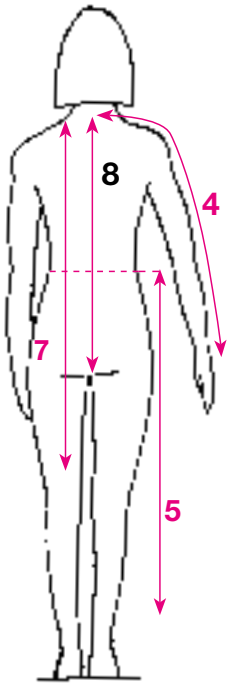

VIGTIGT

Når du måler overvidden, taljevidden og hoftevidden, skal målebåndet placeres helt vandret og må ikke tages for stramt. Sammenlign dine egne mål med målskemaet.

For at vælge den rigtige størrelse til dit mønster, skal du ved bluser, jakker og kjoler vælge den størrelse der kommet tættest på din overvidde, mens du ved bukser og nederdele vælger størrelse efter din hoftevidde.

© Burda Nordic

104.04.17

DK

KORT JAKKE

Str: 36-46

●●●○○

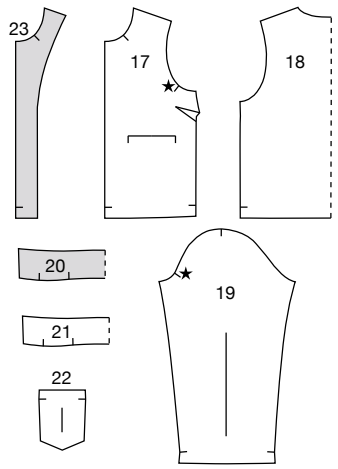

Str: 36 (38) 40 (42) 44 (46)

Forbrug:
- Denim, 150 cm bredde
  100% bomuld
  135 (135) 135 (140) 140 (140) cm
- Delbar lynlås antik messing 6 mm
  45 (45) 50 (50) 50 (50) cm
- Kraftig tråd i kontrast farve
- Strygeindlæg

36
38
40
42
44
46

Jakkelængde:
55 (55,5) 56 (56,5) 57 (57,5) cm

Ærmelængde:
81,5 (82) 83 (83,5) 84 (84,5) cm

Klippevejledning:
Mønsteret er inkl. 3 cm opsøm forneden på jakken og forneden i ærmerne. Resten af mønsteret klippes med 1 cm sømrum.

17. Forstykke, 2 gange
18. Bagstykke, 1 gang mod fold
19. Ærme, 2 gange
20. Overkrave, 1 gang mod fold
21. Underkrave, 1 gang mod fold
22. Lomme, 2 gange
23. Forkantsbelægning, 2 gange

Strygeindlæg:
De dele, der er markeret med gråt på mønsterdelsoversigten, skal også klippes i strygeindlæg.

SYVEJLEDNING

Bemærk: Lynlåsen afkortes til jakkens forkanter. Mål jakkens forkant fra halsudskæring til opsømshak. Før dette mål over på lynlåsen og afmærk det på lynlås båndet. Løsn forsigtigt de øverste afslutningsdele på lynlås båndet med en tang og tag dem af (de skal bruges igen). Fjern ligeledes de ekstra tænder til 5 mm under markeringen. Til slut sættes afslutningsdelene på lynlås båndet igen og klemmes godt fast.
Bemærk: Alle kant- og pyntestikninger sys med kraftig tråd.
1 Pres **strygeindlæg** på vrangsiden af belægningerne og overkraven.
2 Alle sømme overlockes eller zigzagges. Alle sømme sys **ret mod ret**, hvor intet andet er nævnt.
3 Sy **brystindsnittene** på forstykkerne. Pres indsnittene opad.
4 Fold **lommernes** øverste kant ud for afmærkningerne, ret mod ret. Stik over ombukket i siderne. Klip hjørnerne af og vend retsiden ud. Stik ombukket fast med en dobbeltstikning.
5 Fold sømrummet i siderne og forneden om på vrangsiden. Placer lommerne på forstykkerne udfor afmærkningerne. Stik lommerne fast med en dobbeltstikning. På lommekanten foroven er afstanden mellem stikningerne ca. 1,5 cm, skrå ud ned til hjørnet til stikningerne har normal afstand til en dobbeltstikning.
6 Sy **skuldersømmene** sammen.
7 Sy **ærmerne** i ærmegabene. Vend sømrummet ind i ærmegabene, stik fast med 0,2 cm søm.
8 Sy **ærme- og sidesømmene** sammen.
9 Åbn **lynlåsen**. Læg lynlåsen ned langs jakkens forkanter fra halskanten til opsømhakket. Sy lynlåsen fast.
10 Sy **kraverne** sammen i enderne og den øverste kant. Klip hjørnerne af og vend retsiden ud. Kantstik kraven i enderne og den øverste kant med en dobbeltstikning.
11 Sy **underkraven** på jakkens halsudskæring.
12 Læg **forkantsbelægningerne** på jakkens forkanter, ret mod ret. Sy jakken og belægningerne sammen i halsudskæringen fra skuldersømmen med kraven imellem, ned langs forkanterne med lynlåsen imellem og sy over belægningen forneden med 3 cm søm (=opsømsbredde). Klip hjørnerne af, hak i de buede sømme og vend belægningen om på vrangsiden. Klip hak i sømrummet på kraverne og jakken ved skuldersømmen. Fold sømrummet mellem skuldersømmene ind i kraven og stik kraven sammen med 0,2 cm søm. Hæft forkantsbelægningen fast til skuldersømmene med et par sting.
13 Kantstik ned langs forkanterne med 0,5 cm søm.
14 Søm jakken og ærmerne 3 cm op forneden med tvillingnål.

© Burda Nordic

NO

Målskema

Klargjøring av mønsterdelene:
Før du printer hele mønsteret, skal du skrive ut kontrollboksen. Det er den kvadratiske boksen på snittmønsterets 1. side. Du finner guiden til hvordan du skriver ut mønsteret ditt i mailen, som du har mottatt sammen med pdfen din. Når snittmønsteret er printet og satt sammen pil mot pil, er du klar til å tegne eller klippe ut mønsterdelene.

Mønsterdelene tegnes av:
Tegn mønsterdelene over på mønsterpapir, etter din valgte størrelses signaturlinje eller klipp ut størrelsen din, direkte fra printet. Henger signaturlinjene sammen, er det fordi konturlinjen gjelder for flere størrelser. Fortsett langs konturlinjen, til den riktige signatur kommer igjen. Tegn av samlemerker, lommer, markeringer m.m. Sjekk med mønsterdelsoversikten, at alle markeringene er med. Ved linjene mot brett, er trådretningen i brettens linje, der det ikke står annet. Skal du forlenge en mønsterdel, har vi angitt med piler og teksten

"Forlenges" på snittmønsterdelen:
I syvejledningen har vi angitt, hvor mye mønsterdelen skal forlenges. Finnes symbolet: ▼ på mønsterdelen, skal du feste mønsterdelene sammen, før du klipper ut, i meter-varen. Før du klipper i metervaren kontroller at snittmønsterets sammensyingslinjer passer sammen.

OBS:
Snittmønsterne er tilpasset den anviste metervaren. Vær derfor oppmerksom, hvis du velger en annen metervare. Mønsterdelene er uten sømmonn, om det ikke er opplyst om noe annet.

Mål:
Sammenlign egne mål med de i måleskjemaet, og velg størrelse ut fra disse. Snittmønstrene er tillagt rørlig vidde. Skjørt-, innvendig ben-, erme- og topplengder, finner du i syveiledningen til hver modell.

DAME 168 cm	XS 32	S 34	S 36	M 38	M 40	L 42	L 44	XL 46	XXL 48
Overvidde	76	80	84	88	92	96	100	104	108
Midjevidde	60	64	68	72	76	80	84	88	92
Hoftevidde	84	88	92	96	100	104	108	112	116

PLUSS DAME 168 cm	XS 44	S 46	M 48	M 50	L 52	L 54	XL 56	XL 58	XXL 60
Overvidde	100	106	112	118	124	130	136	142	148
Midjevidde	82	88	94	100	106	112	118	124	130
Hoftevidde	111	116	121	126	131	136	141	146	151

BABY					
Højde	**56**	**62**	**68**	**74**	**80**
Alder	**Nyfødt**	**3 mdr**	**6 mdr**	**9 mdr**	**12 mdr**
Overvidde	45	46,5	48	49,5	51
Midjevidde	46	47	48	49	50
Hoftevidde	48	49	50	51	52

BARN									
Høyde	**86**	**92**	**98**	**104**	**110**	**116**	**122**	**128**	**134**
Alder	**1,5 år**	**2 år**	**3 år**	**4 år**	**5 år**	**6 år**	**7 år**	**8 år**	**9 år**
Overvidde	52	53	55	57	59	61	63	66	69
Midjevidde	51	52	53	54	55	56	57,5	59	60,5
Hoftevidde	54	56	58	60	62	64	66	69	72

JUNIOR	XS	S	S	M	M	L
Høyde	**140**	**146**	**152**	**158**	**164**	**170**
Alder	**10 år**	**11 år**	**12 år**	**13 år**	**14 år**	**15-16 år**
Overvidde	72	75	78	81	84	87
Midjevidde	62	63,5	65	66,5	68	69,5
Hoftevidde	75	78	82	86	90	94

© Burda Nordic

Slik tar du dine mål

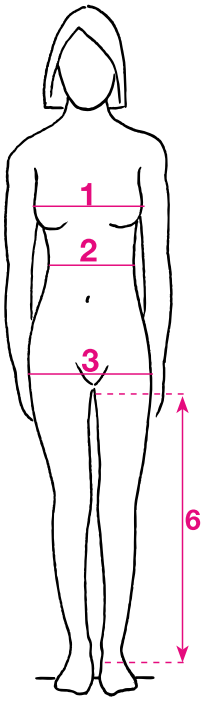

1. **Overvidde**
   Største vannrette mål over bysten
2. **Midjevidde**
   Midjevidde - smaleste vannrette mål i midjen (Note: I syveiledningen beskrives, hvor på midjen, buksen eller skjørtet er plassert. En høy plassering er 2-3 cm over midjen, en passering i midjen er midt på midjen, en middel plassering er 3-4 cm under midjen, en lav plassering er 5-6 cm under midjen, og en meget lav plassering er 7-8 cm under midjen. Eks: Har ditt valgte mønster en middel plassering i midjen, mål da midjen din 3 – 4 cm under midjevidden og sammenlign mønsterets mål med dine egne mål)
3. **Hoftevidde**
   Største vannrette mål over setet (ca. 20 cm under midjen)
4. **Ermelengde**
   Mål fra nakkevirvelen, ut over skulderen, og ned mod håndleddet
5. **Skjørtelengde**
   Mål fra midjen, mot gulvet
6. **Innvendig benlengde**
   Loddrett avstand fra skritt til buksens nederste kant
7. **Genser-/Topp-/Skjorte-/jakke-/kjolelengde**
   Mål fra høyeste skulderpunkt bak, mot gulvet
8. **Kroppslengde**
   Mål fra høyeste skulderpunkt, til skrittpunkt.

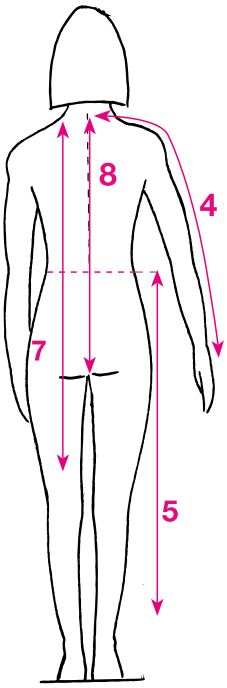

VIKTIG

Når du måler overvidden, midjevidden og hoftevidden, skal målebåndet plasseres helt vannrett, og må ikke holdes for stramt. Sammenlign dine egne mål med målskjemaet.

For å velge den riktige størrelsen til ditt mønster, skal du ved skjorter, topper, jakker og kjoler velge den størrelsen som kommet nærmest din overvidde, mens du ved bukser og skjørt velger størrelse etter hoftevidden din.

KORT JAKKE

Str: 36-46

●●●○○

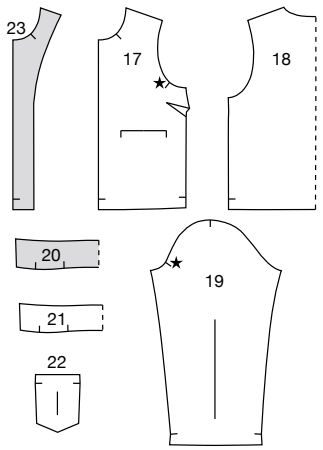

Str: 36 (38) 40 (42) 44 (46)

Forbruk:
- Denim, 150 cm bredde
  100% bomull
  135 (135) 135 (140) 140 (140) cm
- Delbar glidelås antikk messing 6 mm
  45 (45) 50 (50) 50 (50) cm
- Kraftig tråd i kontrast farge
- Strykeinnlegg

36
38
40
42
44
46

Jakkelengde:
55 (55,5) 56 (56,5) 57 (57,5) cm

Ermelengde:
81,5 (82) 83 (83,5) 84 (84,5) cm

Klippeveiledning:
Mønsteret er inkl. 3 cm opplegg nede på jakken og nede i ermene. Resten av mønsteret klippes med 1 cm sømmonn.

17. Forstykke, 2 ganger
18. Bakstykke, 1 gang mot brett
19. Erme, 2 ganger
20. Overkrage, 1 gang mot brett
21. Underkrage, 1 gang mot brett
22. Lomme, 2 ganger
23. Forkantsbelegg, 2 ganger

Strykeinnlegg:
De delene som er markert med grått på mønsterdelsoversikten, skal også klippes i strykeinnlegg.

SYVEILEDNING

Merk: Glidelåsen avkortes til jakkens forkanter. Mål jakkens forkant fra halsåpning til oppleggshakk. Før dette målet over på glidelåsen og merk av på glidelåsbåndet. Løsne forsiktig de øverste avslutningsdelene på glidelåsbåndet med en tang og ta de av (de skal brukes igjen). Fjern også de ekstra tennene til 5 mm under markeringen. Tilslutt settes avslutningsdelene på glidelåsbåndet igjen og klemmes godt fast.
Merk: Alle kant- og pyntestikninger sys med kraftig tråd.
1 Press **strykeinnlegg** på vrangsiden av beleggene og overkragen.
2 Alle sømmer overlockes eller sikksakkes. Alle sømmer sys **rett mot rett**, der det ikke står annet.
3 Sy **brystinnsnittene** på forstykkene. Press innsnittene oppover.
4 Brett **lommenes** øverste kant etter markeringene, rett mot rett. Stikk over bretten i sidene. Klipp av hjørnene og vend rettsiden ut. Stikk bretten fast med en dobbelstikning.
5 Brett sømmonnet i sidene og nede over på vrangsiden. Plasser lommene på forstykkene etter markeringene. Stikk lommene fast med en dobbelstikning. På lommekanten oppe er avstanden mellom stikningene ca. 1,5 cm, skrå ut ned til hjørnet til stikningene har normal avstand til en dobbelstikning.
6 Sy **skuldersømmene** sammen.
7 Sy **ermene** i ermehullene. Vend sømmonnet inn i ermehullene, stikk fast med 0,2 cm søm.
8 Sy **erme- og sidesømmene** sammen.
9 Åpne **glidelåsen**. Legg glidelåsen ned langs jakkens forkanter, fra halskanten til oppleggshakket. Sy glidelåsen fast.
10 Sy **kragene** sammen i endene og den øverste kanten. Klipp av hjørnene og vend rettsiden ut. Kantstikk kragen i endene og den øverste kanten med en dobbelstikning.
11 Sy **underkragen** på jakkens halsåpning.
12 Legg **forkantsbeleggene** på jakkens forkanter, rett mot rett. Sy jakken og beleggene sammen i halsåpningen fra skuldersømmen med kragen imellom, ned langs forkantene med glidelåsen imellom og sy over belegget nede med 3 cm søm (=oppleggsbredden). Klipp av hjørnene, hakk i de buede sømmene og vend belegget over på vrangsiden. Klipp hakk i sømmonnet på kragene og jakken ved skuldersømmen. Brett sømmonnet mellom skuldersømmene inn i kragen og stikk kragen sammen med 0,2 cm søm. Fest forkantsbelegget fast til skuldersømmene med et par sting.
13 Kantstikk ned langs forkantene med 0,5 cm søm.
14 Legg opp jakken og ermene 3 cm nede med tvillingnål.

© Burda Nordic

Ordliste til snittmønsterarkene

NO

Snittmønsterarkene kommer nå med danske, tyske og franske faguttrykk. Vi gir deg derfor en oversettelse av de danske ordene, slik at du raskt og enkelt kan bruke snittmønsterarkene – på samme måte som tidligere.

Bag	=	bak	Læg	=	legg
Bruktlinje	=	brettelinje	Lynlås	=	glidelås
Elastik	=	strikk	Midt bag	=	midt bak
Fold	=	brett	Midt for	=	midt foran
Forlænges	=	forlenges	Ombukningslinje	=	brettelinje
Foldes	=	brettes	Pressefold	=	pressebrett
For	=	fram	Slids	=	splitt
Fyldes hertil	=	fylles til	Sylinje zigzagbånd	=	sylinje kroklisse
Hertil	=	hit	Vendehul	=	vrengehull
Højre side hertil	=	høyre side hit	Venstre side hertil	=	venstre side hit
Højre side	=	høyre side			

© Burda Nordic

Målschema

SE

Digitalt snittmönster:
Det är viktigt att du skriver ut arket med kontrollmallen för att testa om måtten på denna är som angivet. Detta är förutsättningen för att också snittmönstret kommer att ha korrekta mått. Du hittar guiden till hur du skriver ut snittmönstret i e-postmeddelandet med ditt pdf-dokument.
När du sammanfogat arken i nummerföljd pil mot pil är snittmönstret klart att klippas ut, eller att kopieras.

Rita av mönsterdelarna:
Rita av mönsterdelarna på tunt mönsterpapper i den valda storlekens konturlinje. Om konturlinjen upphör beror det på att linjen gäller för flera storlekar. Fortsätt att rita efter linjen tills rätt konturlinje återkommer. Sätt ut alla markeringar som till exempel passmärken, fickmarkeringar, sylinjer med mera. Jämför med mönsterdelsöversikten så att alla markeringar finns med. Mönstrets linje mot vikning är samtidigt trådriktningslinjen om inget annat anges. Ska mönstret förlängas anges detta med en pil, samt texten "Förlängning".

I sömnadsbeskrivningen anges hur mycket mönsterdelen ska förlängas. Om symbolen: ▼ finns på mönsterdelen, ska mönsterdelen tejpas ihop innan den läggs ut på tyget. Kontrollera att mönstrets respektive klipplinjer är lika långa, till exempel sidsömmarna.

Observera:
Mönstret är anpassat till rekommenderat tyg. Var uppmärksam på detta speciellt när åtgången är beräknad för stretchtyger. Alla mönster är exklusive sömnsmån om inget annat anges.

Mått:
Jämför måttschemats mått med dina egna och välj storlek. Måtten i måttschemat är kroppsmått. På mönstret finns tillägg för nödvändig rörelsevidd. I sömnadbeskrivningen anges kjollängd, bluslängd, innerbenslängd och ärmlängd vid varje modell.

DAM 168 cm	XS 32	S 34	S 36	M 38	M 40	L 42	L 44	XL 46	XXL 48
Bystvidd	76	80	84	88	92	96	100	104	108
Midjevidd	60	64	68	72	76	80	84	88	92
Stussvidd	84	88	92	96	100	104	108	112	116

PLUS STL 168 cm	XS 44	S 46	M 48	M 50	L 52	L 54	XL 56	XL 58	XXL 60
Bystvidd	100	106	112	118	124	130	136	142	148
Midjevidd	82	88	94	100	106	112	118	124	130
Stussvidd	111	116	121	126	131	136	141	146	151

BABY					
Längd	**56**	**62**	**68**	**74**	**80**
Ålder	**Nyfödd**	**3 mån**	**6 mån**	**9 mån**	**12 mån**
Övervidd	45	46,5	48	49,5	51
Midjevidd	46	47	48	49	50
Stussvidd	48	49	50	51	52

BARN									
Längd	**86**	**92**	**98**	**104**	**110**	**116**	**122**	**128**	**134**
Ålder	**1,5 år**	**2 år**	**3 år**	**4 år**	**5 år**	**6 år**	**7 år**	**8 år**	**9 år**
Övervidd	52	53	55	57	59	61	63	66	69
Midjevidd	51	52	53	54	55	56	57,5	59	60,5
Stussvidd	54	56	58	60	62	64	66	69	72

JUNIOR	XS	S	S	M	M	L
Längd	**140**	**146**	**152**	**158**	**164**	**170**
Ålder	**10 år**	**11 år**	**12 år**	**13 år**	**14 år**	**15-16 år**
Övervidd	72	75	78	81	84	87
Midjevidd	62	63,5	65	66,5	68	69,5
Stussvidd	75	78	82	86	90	94

Ta mått på rätt sätt

1. **Bystvidd**
   Största vågräta mått runt om byst och rygg.
2. **Midjevidd**
   Mät där överkroppen är som smalast. (NB: I sömnadsbeskrivningen anges placeringen av plaggets midja i förhållande till den naturliga midjan. En högt placerad midja sitter 2-3 cm ovanför midjan, med en placering i midjan menas mitt i den naturliga midjan, en normal midja = 3-4 cm nedanför, låg midja = 5-6 cm nedanför, mycket låg midja = 7-8 cm nedanför. Står det till exempel angivet normal midja mäter du din midjevidd 3-4 cm nedanför den naturliga midjan och jämför detta mått med mönstrets.)
3. **Stussvidd**
   Största vågräta mått runt stuss och höfter (cirka 20 cm nedanför midjan).
4. **Ärmlängd**
   Mät från nackkotan MB längs axeln ner till handleden med armbågen lätt böjd.
5. **Kjollängd**
   Mät lodrätt från midjan till önskad längd.
6. **Innerbenlängd**
   Mät lodrätt från grenen till önskad längd.
7. **Blus-/ jacka- /klänningslängd**
   Mät från ryggens högsta axelpunkt till önskad längd.
8. **Kroppslängd**
   Mät från nackkotan till vristen.

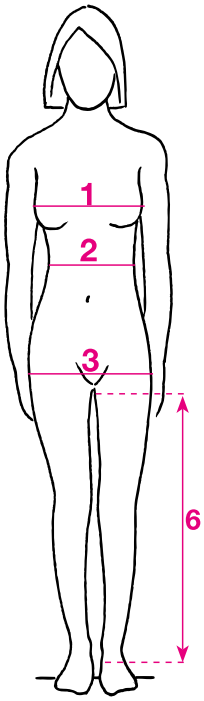

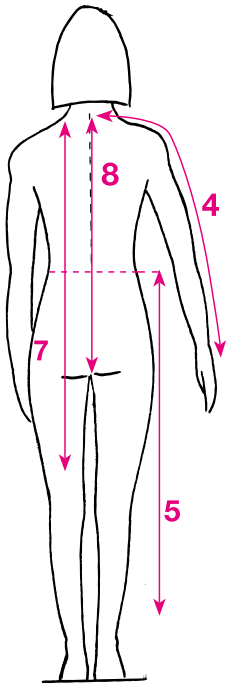

VIGTIGT

När du mäter övervidden, midjemått och höftmått, ska måttbandet placeras helt vågrätt och inte för stramt. Jämför dina mått med måttschemat.

För att välja den rätta storleken till ditt mönster, ska du när det gäller blus, jacka och klänning, välja den storlek som kommer närmast din övervidd, medan vid byxor och kjolar ska du välja storlek efter ditt höftmått.

© Burda Nordic

104.04.17

SE

KORT JACKA

Stl: 36-46

●●●○○

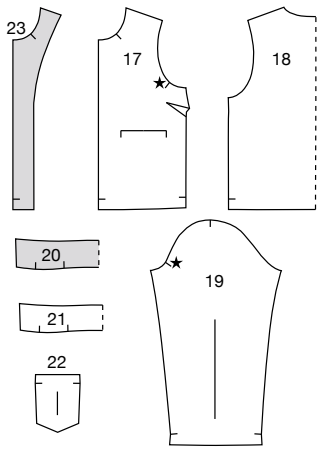

Stl: 36 (38) 40 (42) 44 (46)

Åtgång:
- Denim, 150 cm bredd
  100% bomull
  135 (135) 135 (140) 140 (140) cm
- Delbart blixtlås, antik mässing
  6 mm
  45 (45) 50 (50) 50 (50) cm
- Kraftig tråd i kontrastfärg
- Mellanlägg

36
38
40
42
44
46

Hel längd:
55 (55,5) 56 (56,5) 57 (57,5) cm
Ärmlängd:
81,5 (82) 83 (83,5) 84 (84,5) cm
Tillklippning:
Mönstret är inkl. 3 cm fåll i nederkant och ärmslut. Övriga sömsmåner klipps 1 cm breda.

17. Framstycke, 2 ggr
18. Bakstycke, 1 gång mot vikning
19. Ärm, 2 ggr
20. Överkrage, 1 gång mot vikning
21. Underkrage, 1 gång mot vikning
22. Ficka, 2 ggr
23. Framkantsinfodring, 2 ggr

Mellanlägg:
Delar markerade med grått ska även klippas i påpressbart mellanlägg.

SÖMNADSBESKRIVNING:

Obs: Avkorta metallblixtlåset så att det passar till jackans framkanter. Mät framkanterna från halsringning till fållmarkering. Markera detta mått på blixtlåset, mät nerifrån och upp. Avlägsna blixtlåsets övre fästpunkter med en tång genom att böja isär dem försiktigt - de ska användas igen. Avlägsna överflödiga taggar till och med 0,5 cm nedanför markeringen med en tång. Haka till sist fast fästpunkterna på blixtlåsbandet igen och tryck ihop dem väl.
Obs: Alla kant- ochdekorsömmar sys med kraftig tråd i kontrastfärg.
1 Pressa **mellanlägg** på avigsidan av infodringarna och överkragen.
2 Alla traskanter overlockas eller sicksackas. Alla sömmar sys **räta mot räta** om inget annat anges.
3 Syframstyckenas **bystinsnitt**. Pressa insnitten uppåt.
4 Vik **fickornas** övre kant enligt markeringarna, räta mot räta. Sy längs vikkantens kortsidor. Klipp av sömsmånernas hörn och vänd rätsidan utåt. Sy fast vikkanten med dubbelsöm.
5 Vik fickornas övriga sömsmåner mot avigsidan. Placera fickorna på framstyckena enligt mönstrets markeringar. Sy fast fickorna med dubbelsöm, börja upptill med 1,5 cm avstånd mellan sömmarna, snedda sedan neråt till smalare mellanrum.
6 Sy **axelsömmarna**.
7 Sy i **ärmarna** längs ärmhålen. Vik sömsmånerna mot ärmringningarna och sy fast med 0,2 cm söm.
8 Sy **ärm- och sidsömmarna**.
9 Öppna **blixtlåset**. Lägg blixtlåsbanden längs jackans framkanter, räta mot räta, från halsringningen till fållmarkeringen. Sy fast blixtlåset.
10 Sy ihop **över- och underkragen** längs kortsidor och övre kant. Klipp av sömsmånernas hörn och vänd rätsidan utåt. Kantsticka kragens kortsidor och övre kant med dubbelsöm.
11 Sy fast **underkragen** mot jackans halsringning.
12 Lägg **framkantsinfodringarna** kant i kant med jackans framkanter, räta mot räta. Sy ihop jacka och infodringar längs halsringningen, från axelsömmen med kragen emellan, neråt längs framkanterna med blixtlåset emellan samt längs infodringen nertill med 3 cm söm (= fållbredden). Klipp av sömsmånernas hörn, klipp hack i sömmens svängda del och vänd infodringen mot avigsidan. Klipp jack i kragens och jackans sömsmån vid axelsömmen. Vik in sömsmånen mellan axelsömmarna i kragen och sy ihop kragen med 0,2 cm söm. Fäst infodringen mot axelsömmarna med ett par stygn.
13 Kantsticka längs framkanterna 0,5 cm brett.
14 Sy upp nederkantens och ärmslutens 3 cm breda fåll med tvillingnål.

© Burda Nordic

Ordlista till uttryck på snittmönsterarken

SE

På Allt om Handarbetes snittmönsterark står alla sömnadsuttryck nu på danska, tyska och franska.
I listan nedanför ser du en svensk översättning av de danska termerna.

Bag	= bak	Midt bag	= mitt bak
Bruktlinje	= presslinje	Midt for	= mitt fram
Elastik	= resår	Og	= och
Fold	= vikning	Ombukningslinje	= invikning/viklinje
Forlænges	= förlängning	Pressefold	= pressveck
Foldes	= vik här	Slids	= slits/sprund
For	= fram	Sylinje	= sömlinje
Forkant	= framkant	Sylinje zigzagbånd	= sömnadslinje sicksackband
Fyldes hertil	= stoppas till markering	Søm	= söm
Hertil	= hit	Trådretning	= trådriktning
Højre side hertil	= höger sida hit	Vendehul	= vändöppning
Højre side	= höger sida	Venstre side hertil	= vänster sida hit
Luvretning	= luggriktning	Venstre side	= vänster sida
Læg	= veck	Øverst	= överst/upptill
Lynlås	= blixtlås		

© Burda Nordic

104.04.17.

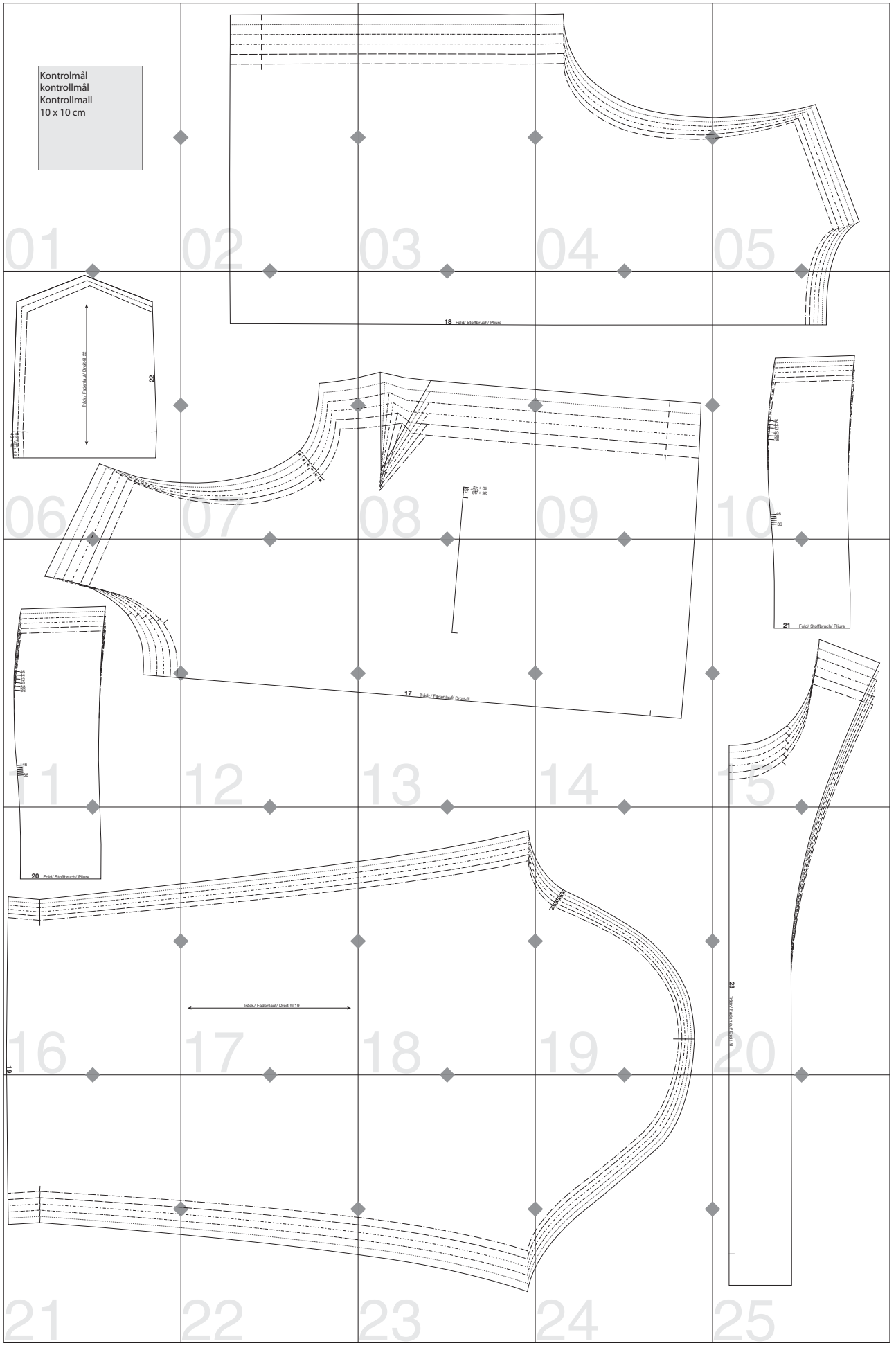

Copyright Burda Nordic

Kontrolmål
kontrollmål
Kontrollmall
10 x 10 cm

01

02

03

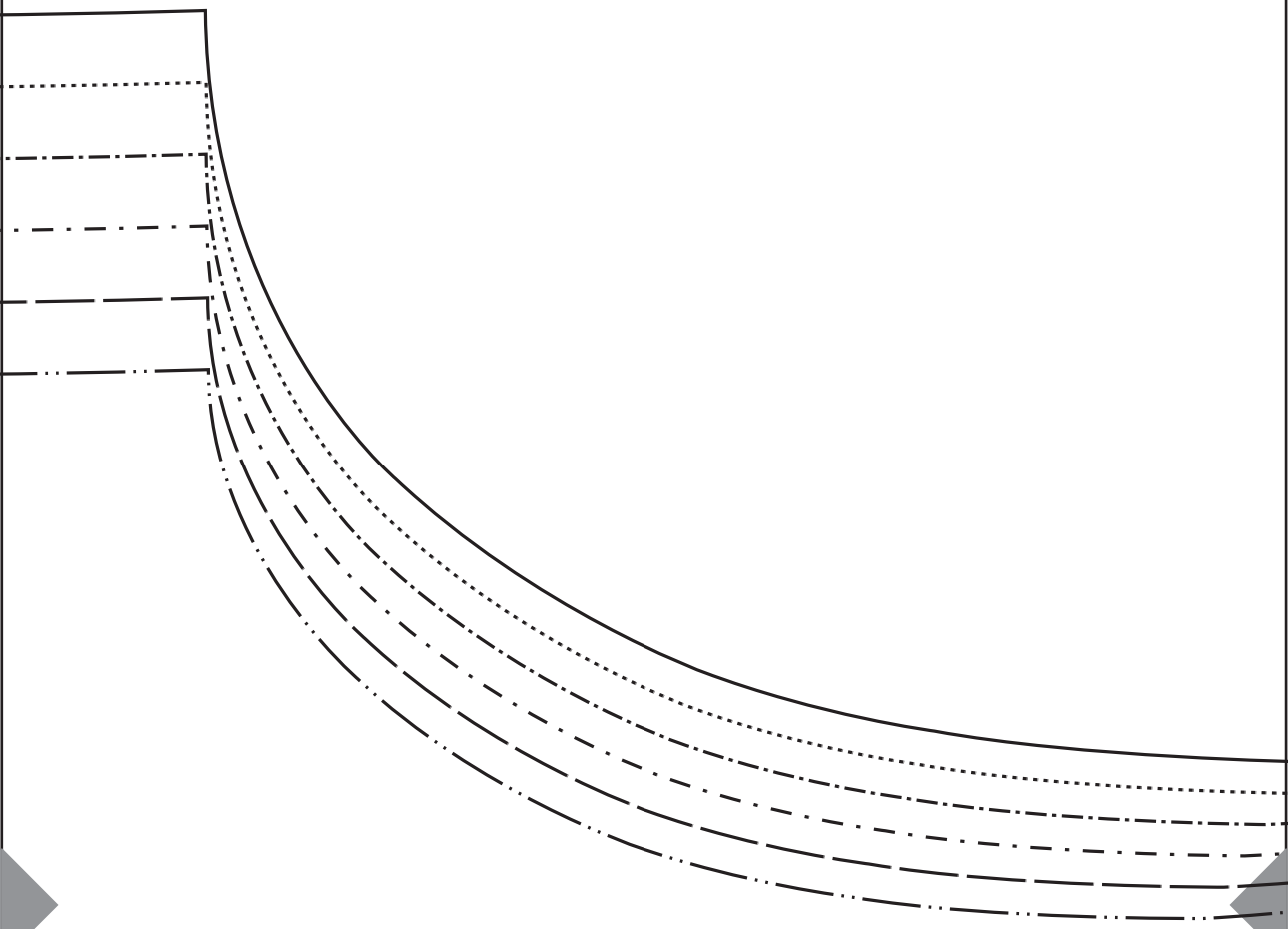

04

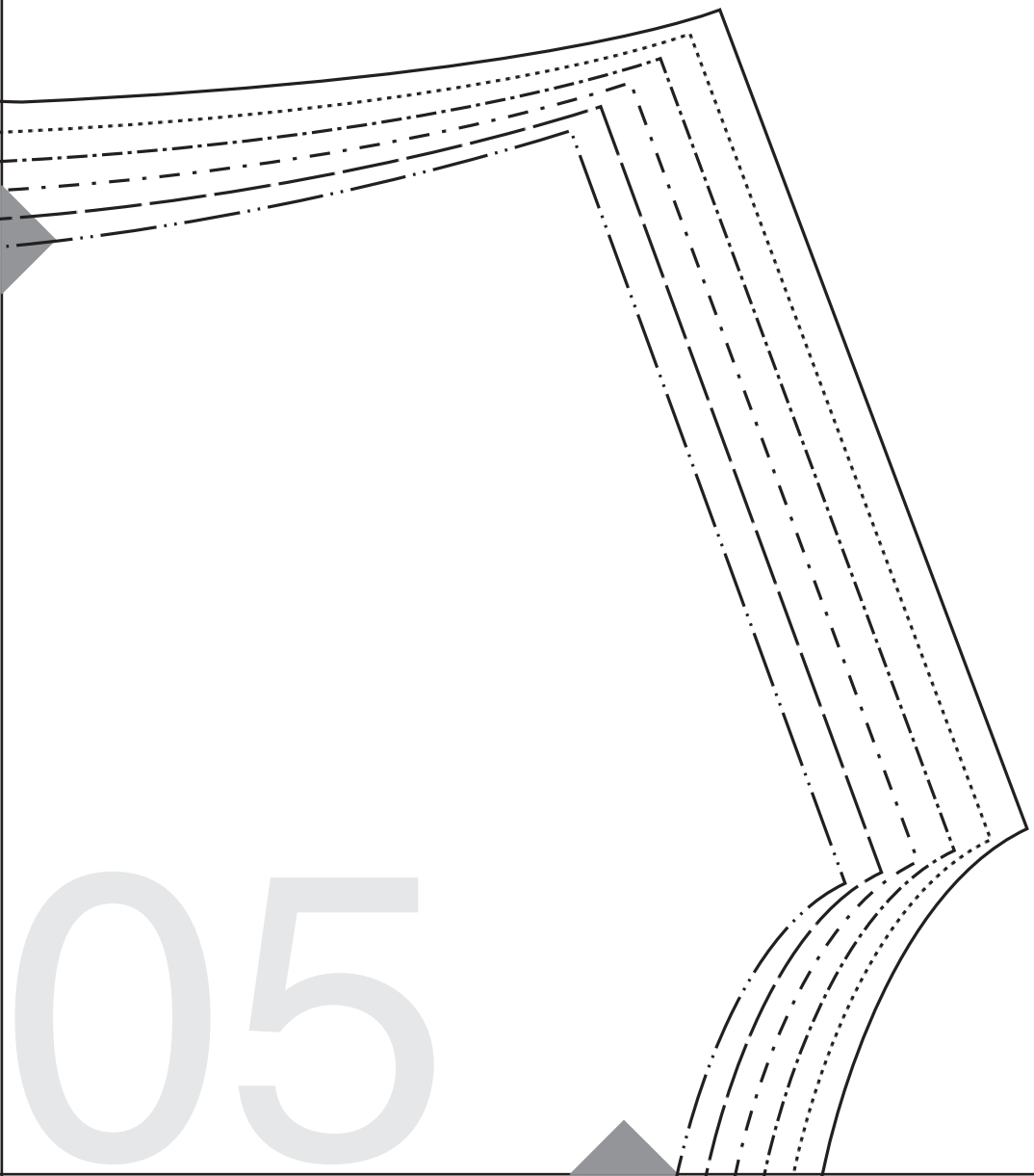

05

06

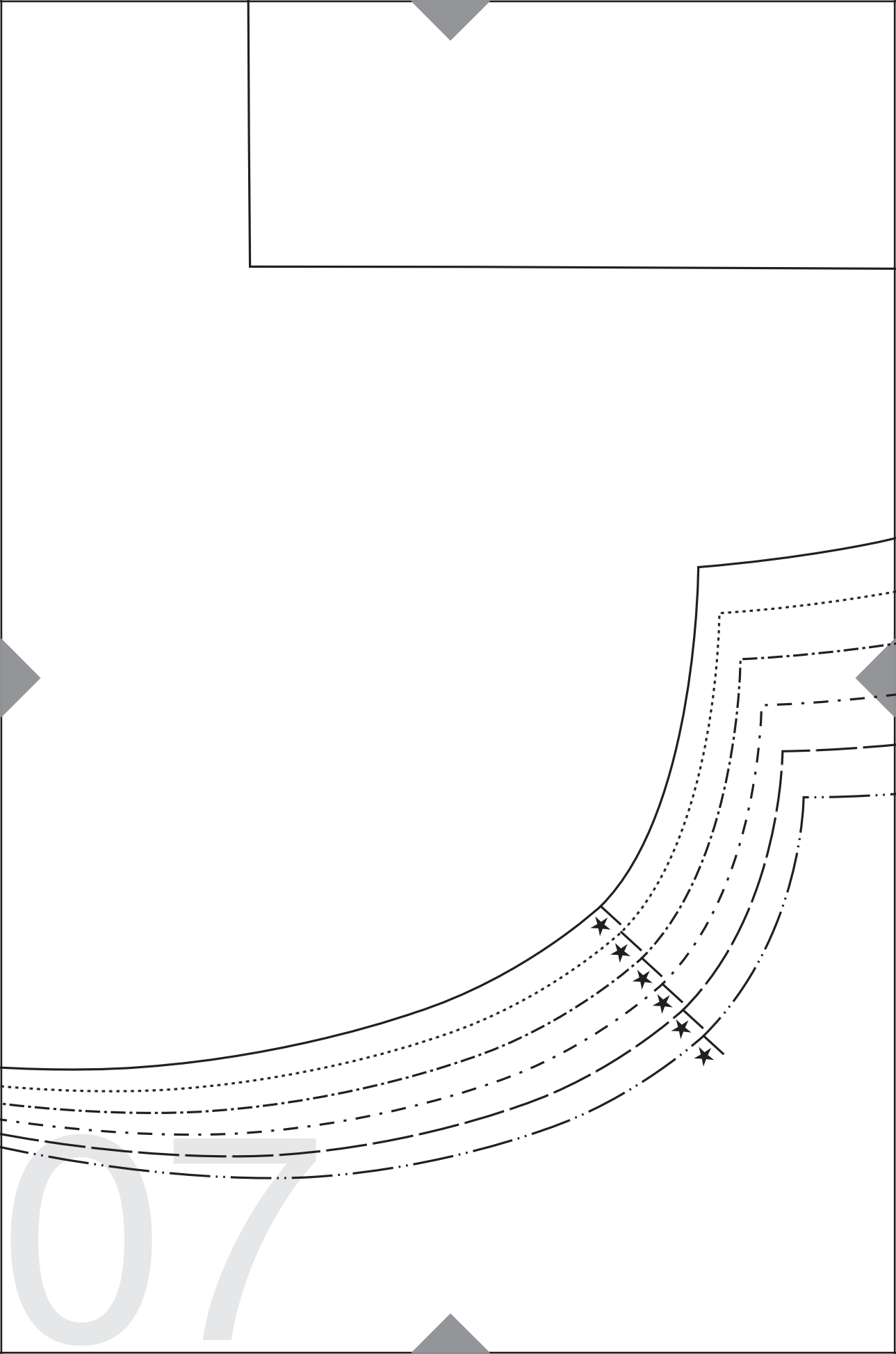
07

18 Fold/ Stoffbruch/ Pliure

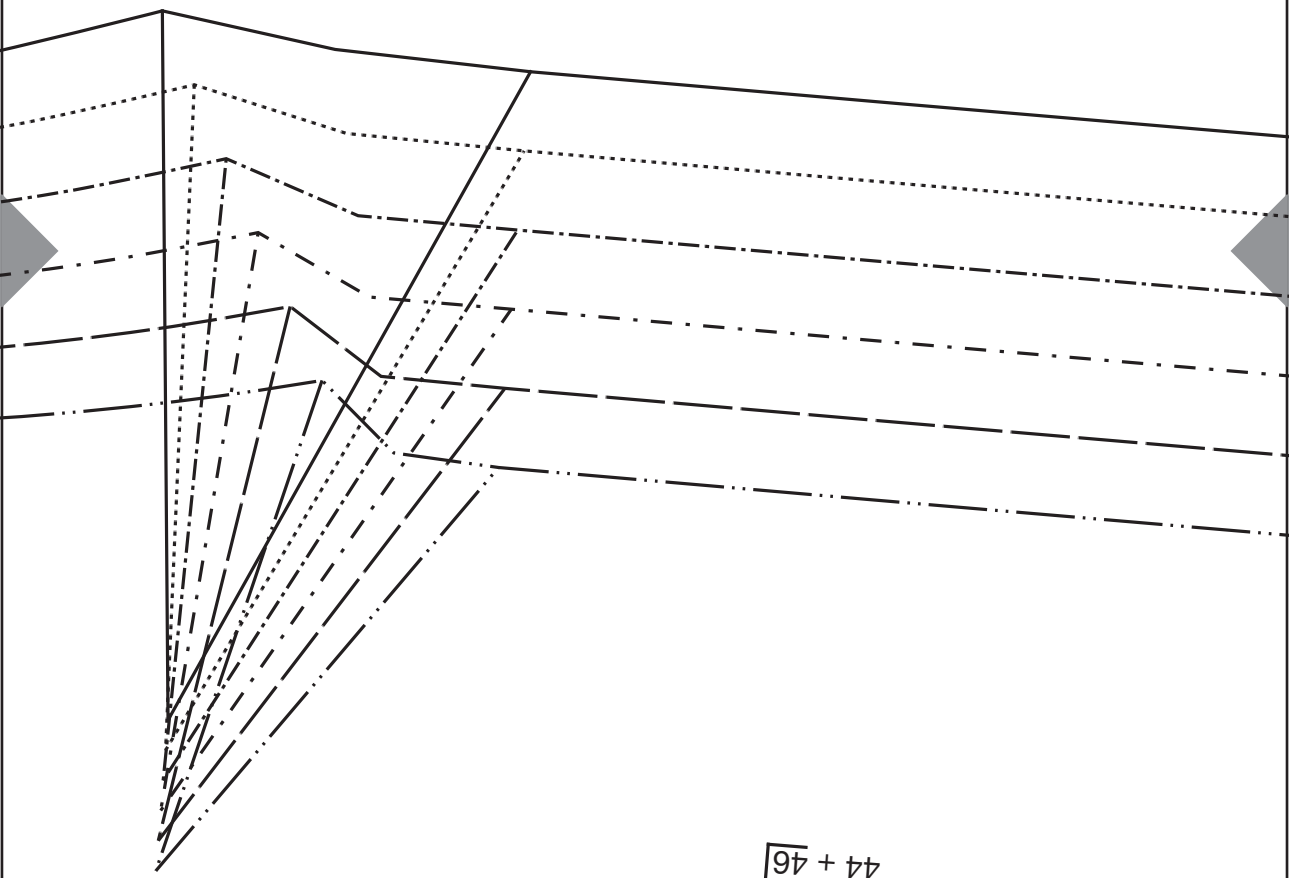

36 + 38
40 + 42
44 + 46

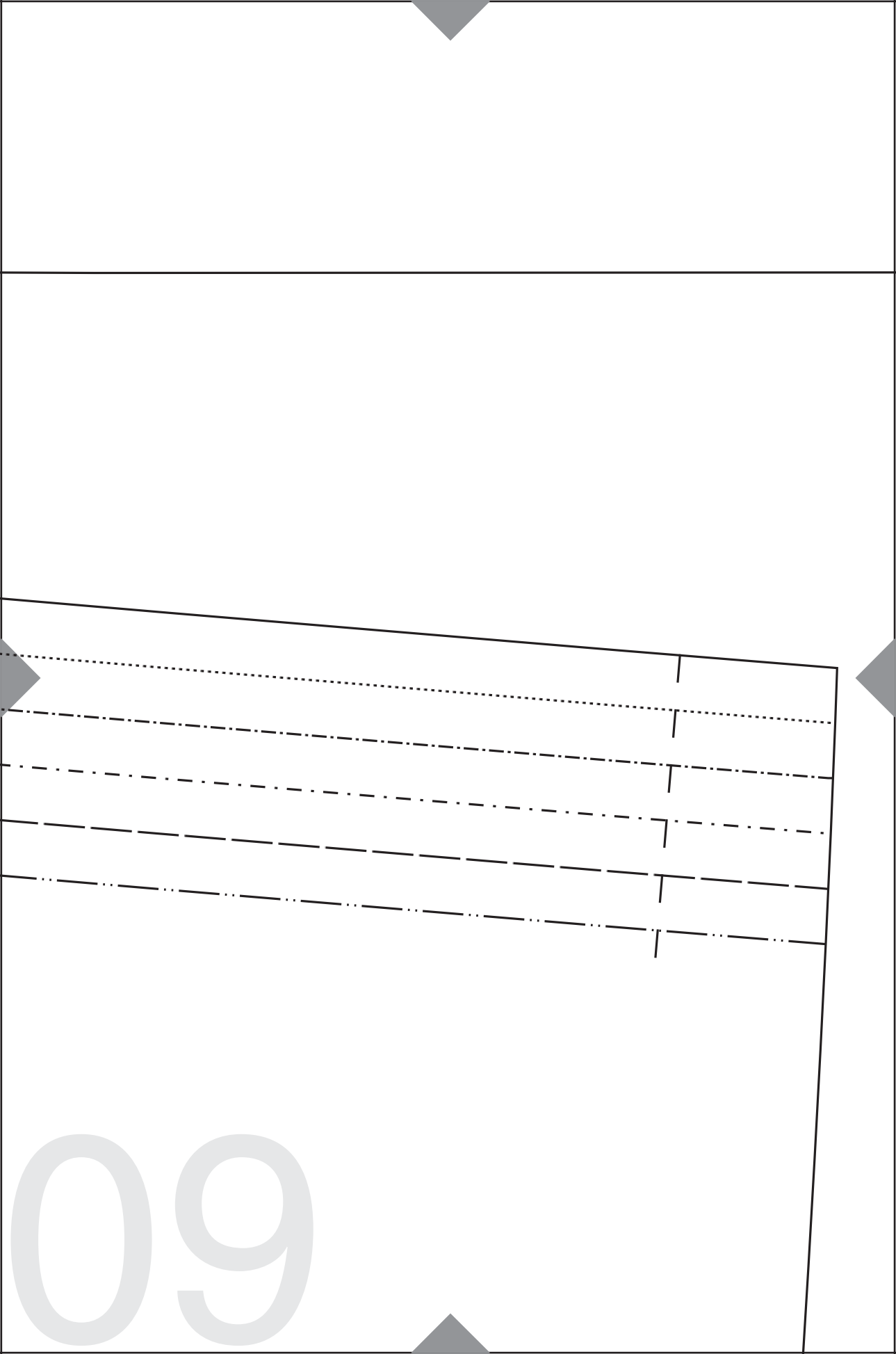

09

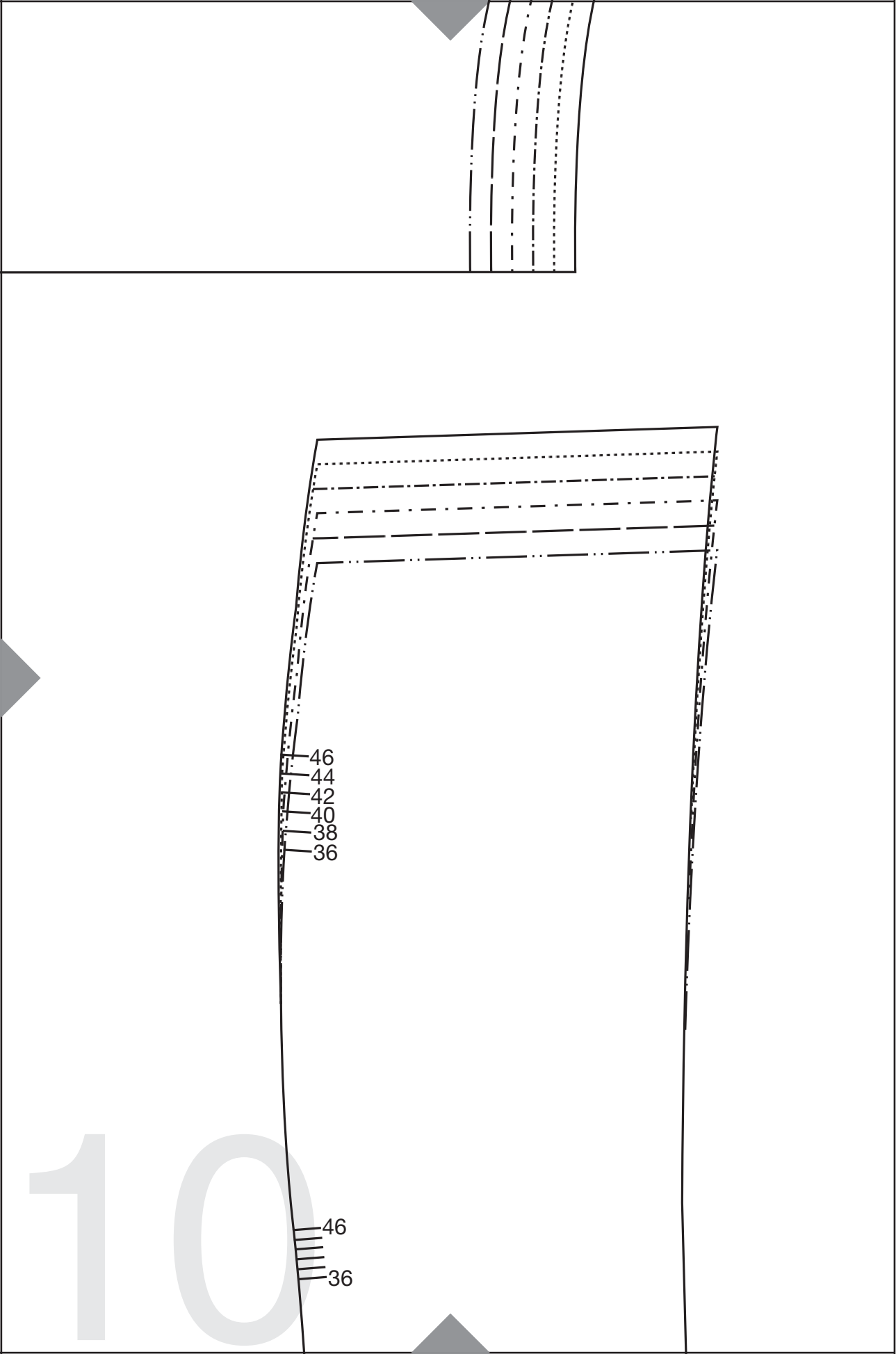
46
44
42
40
38
36
46
36
10

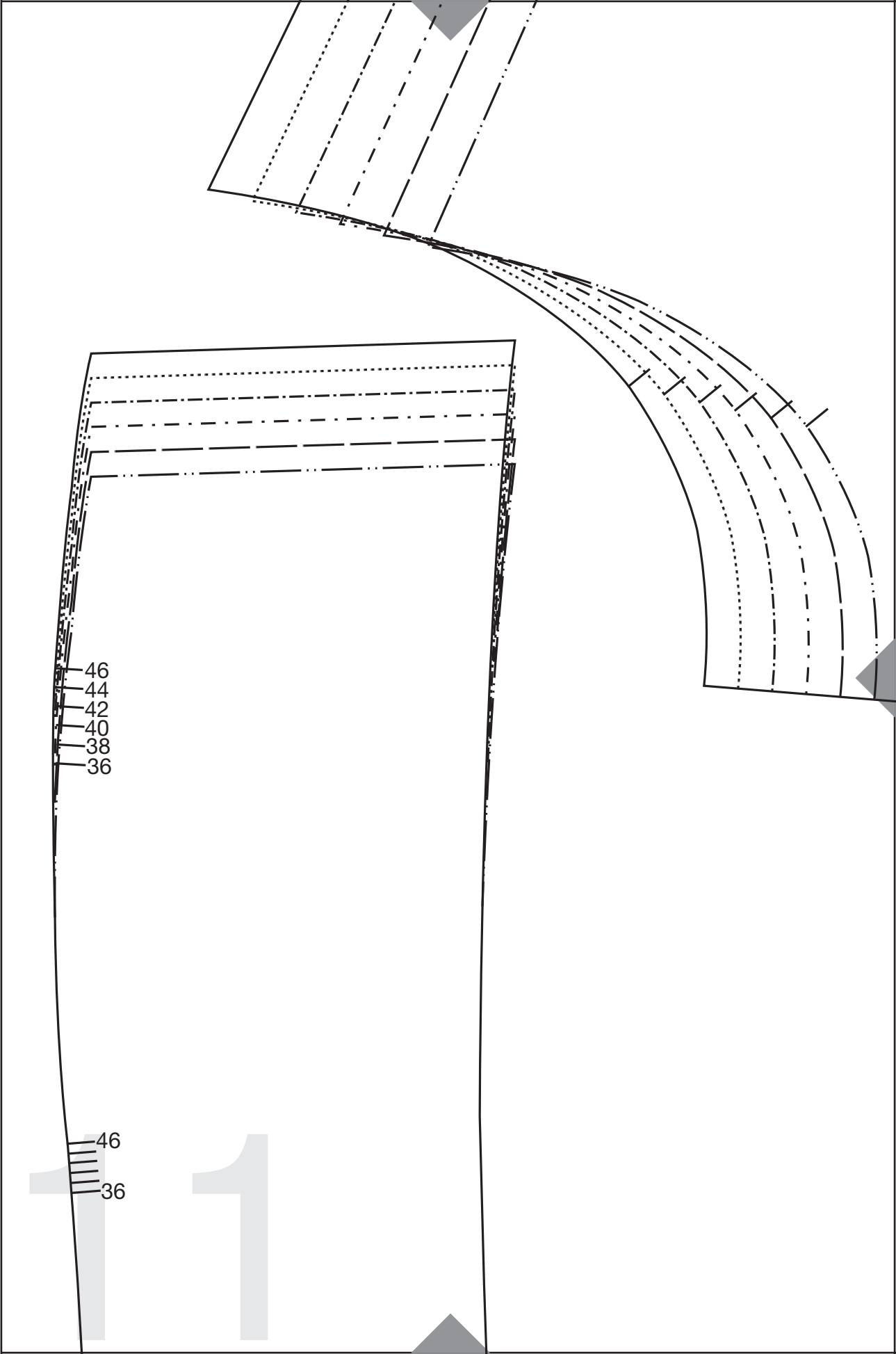
46
44
42
40
38
36
46
36
11

12

17 Trådr./ Fadenlauf/ Droit-fil

13

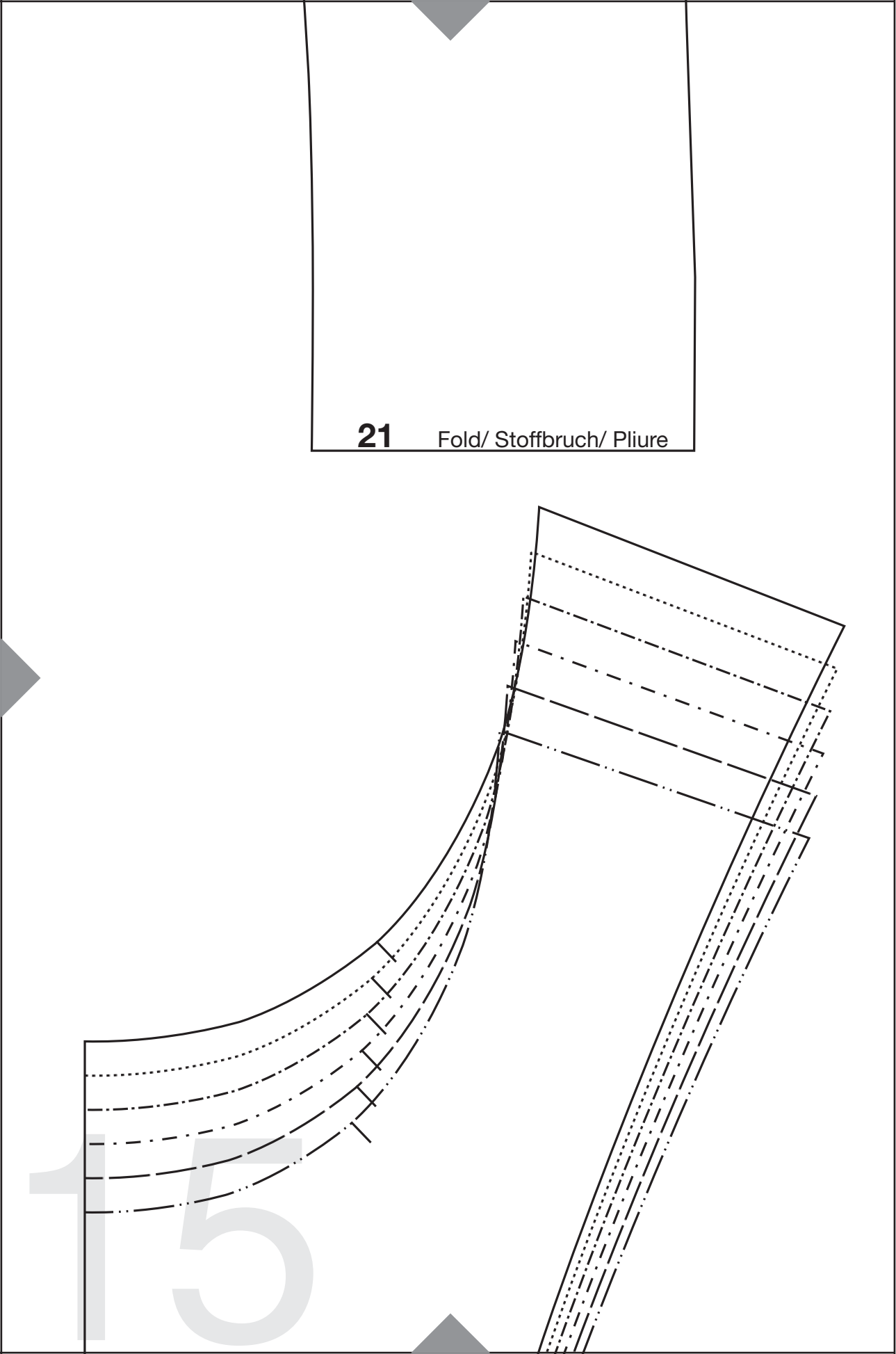
21 Fold/ Stoffbruch/ Pliure
15

20 Fold/ Stoffbruch/ Pliure

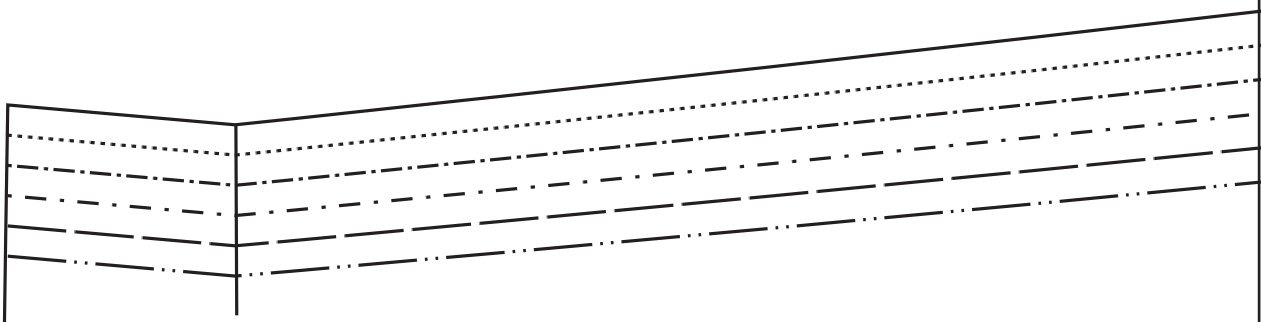

16

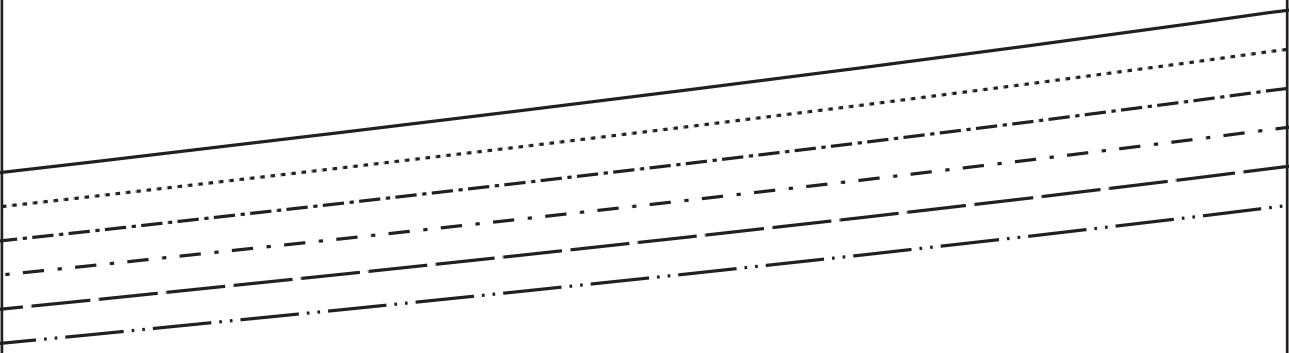

Trådr./ Fadenlauf/ Droit-fil 19
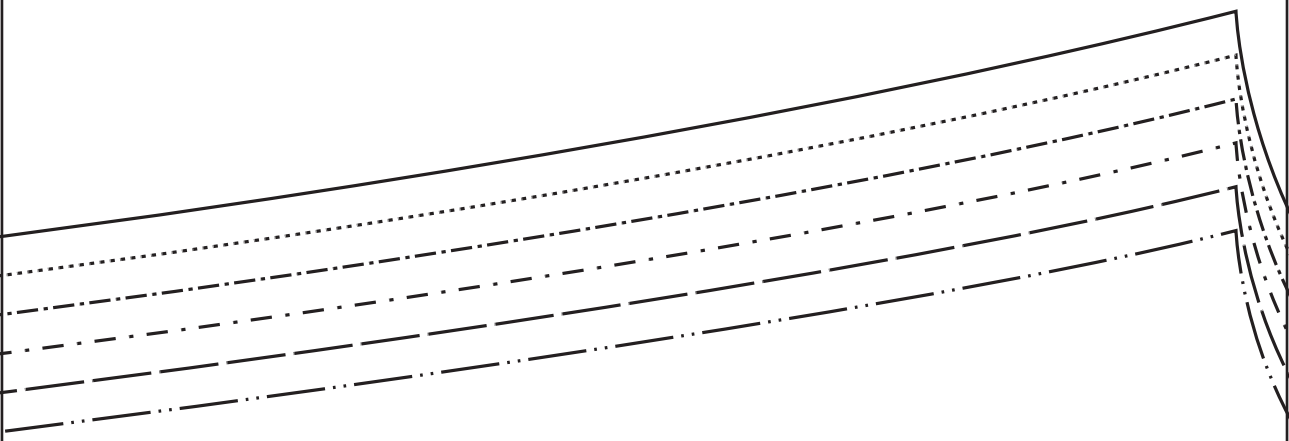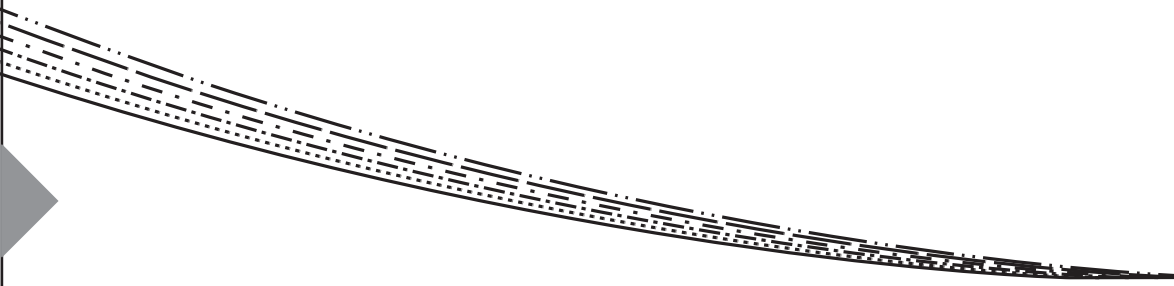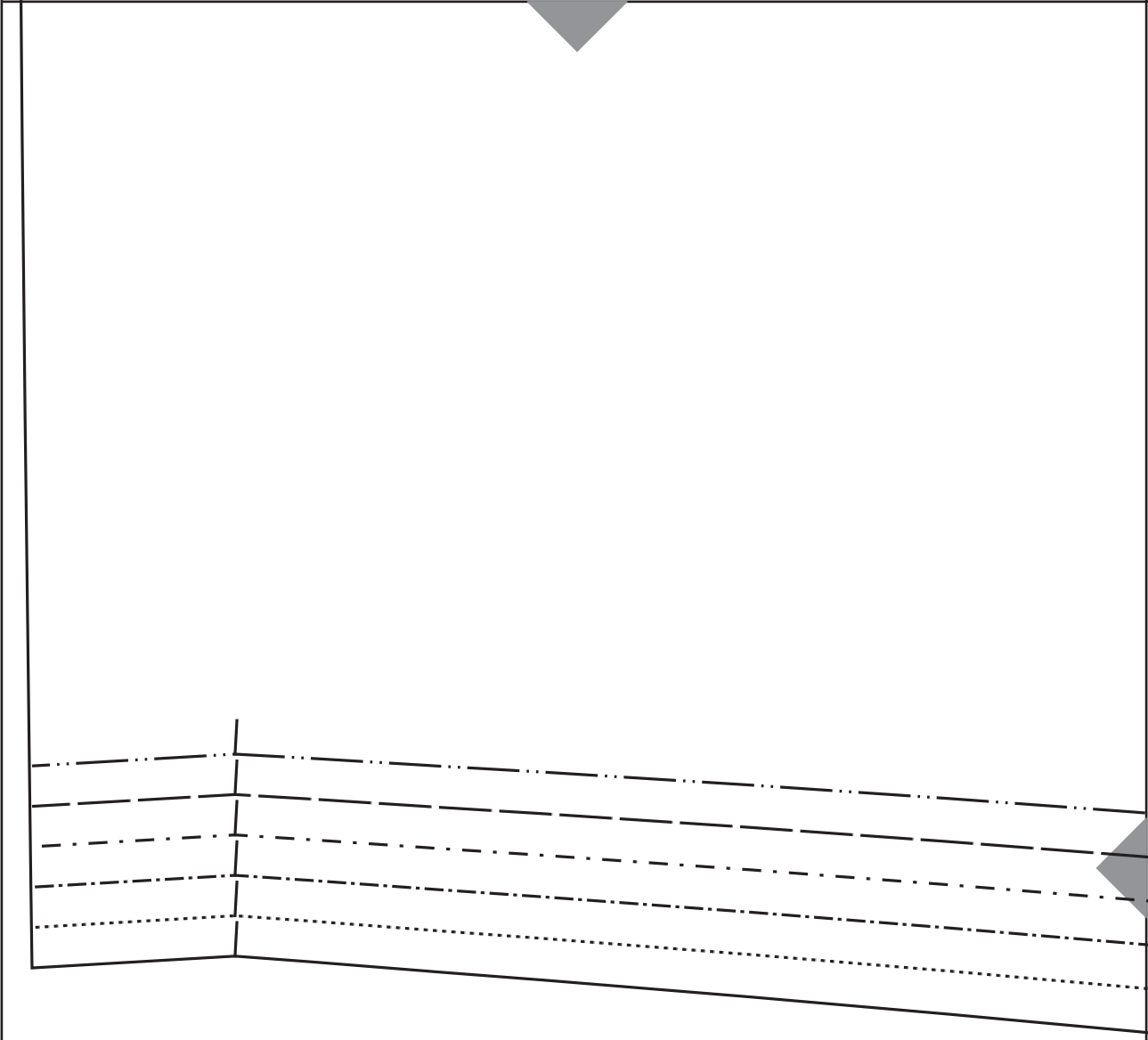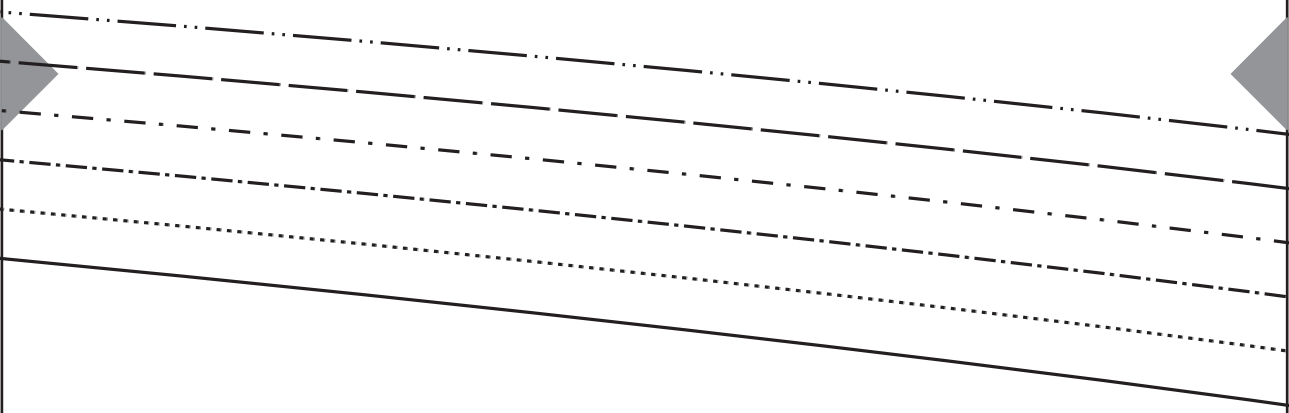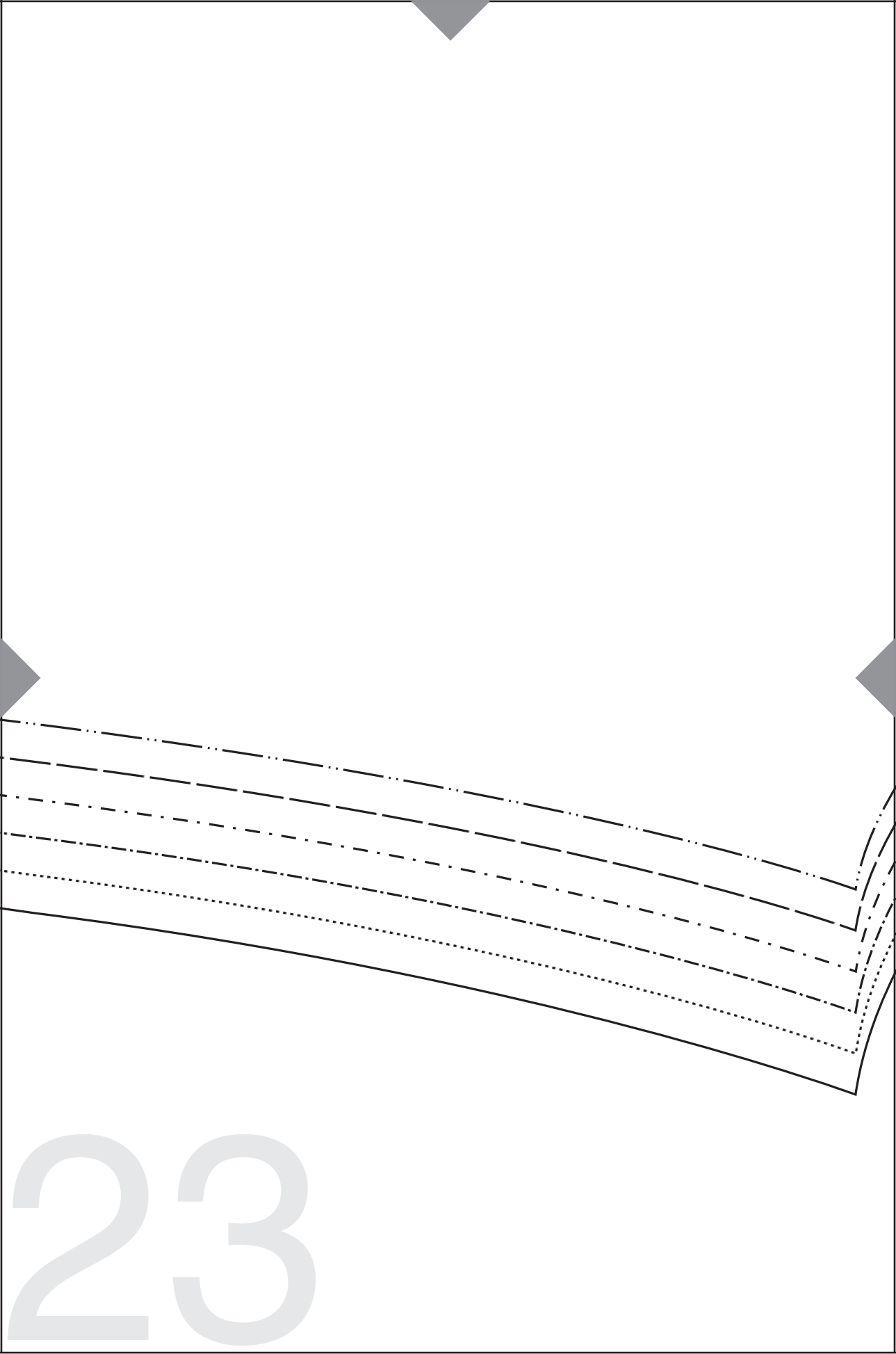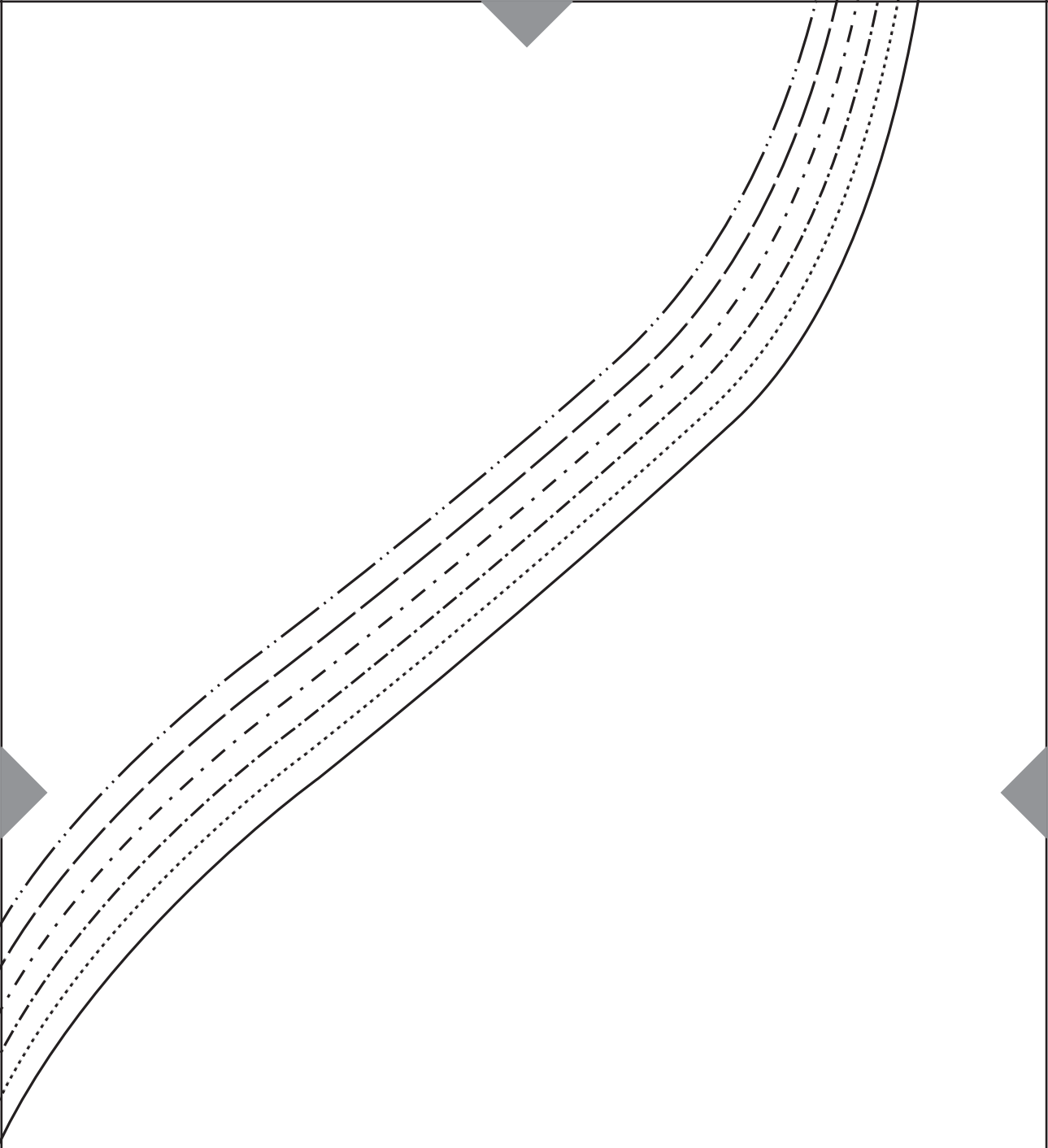
17